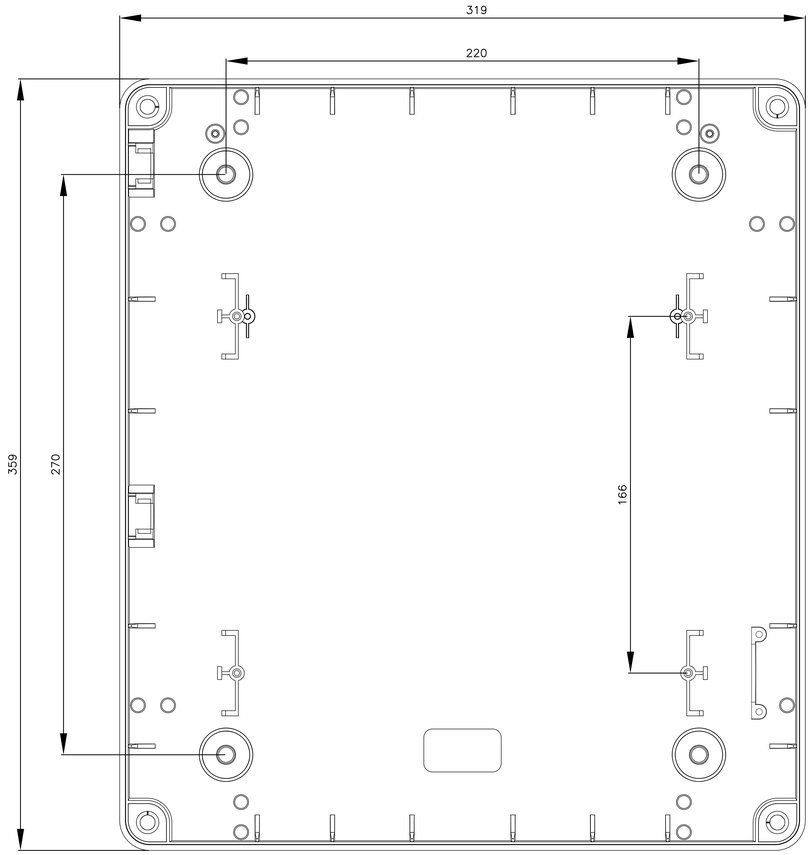

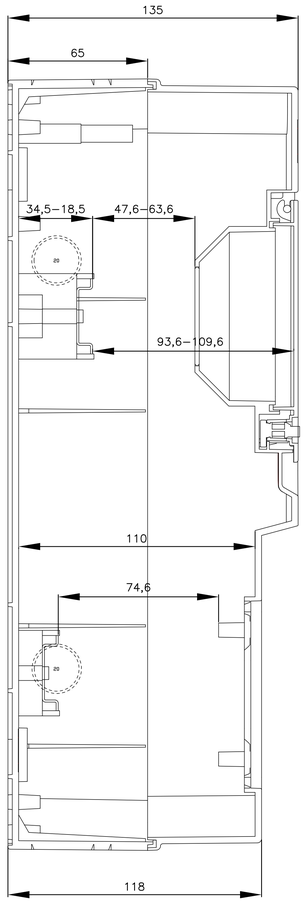

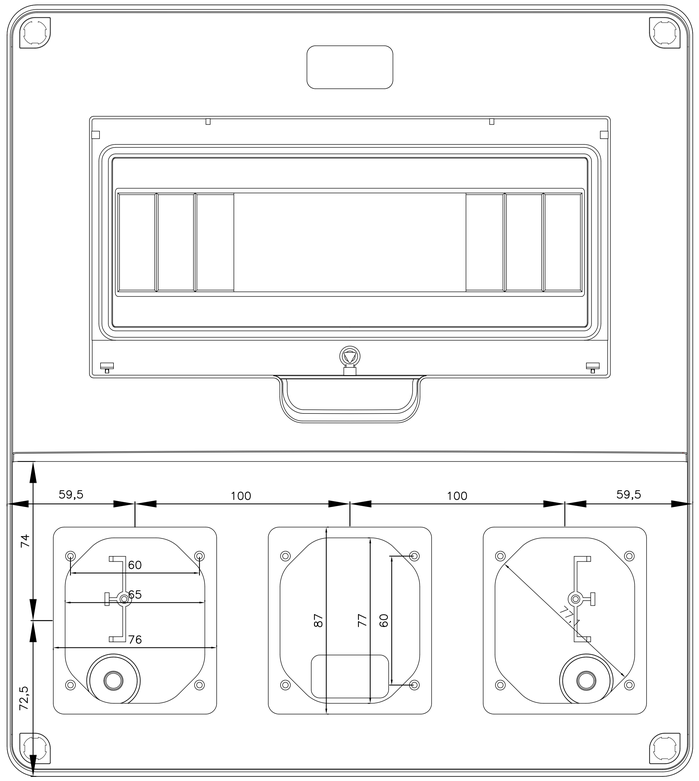

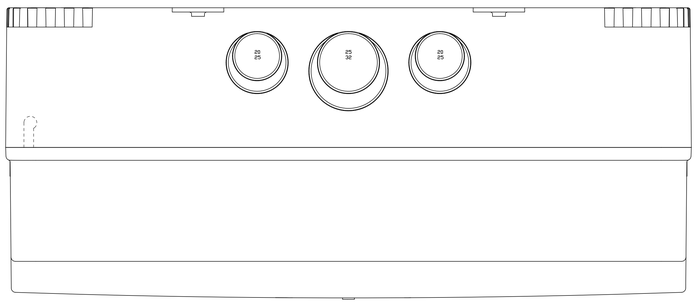

elettrocanali

DIMENSIONI IN mm – DISEGNO NON COSTRUTTIVO
DIMENSIONI IN mm – NON-CONTRACTUAL DRAWING

EM. Issue	DESCRIZIONE – Description	COMPIL. Drawn up	VERIFIC. Chk'd	APPROV. App'd	DATA – Date
1	Quadro di distribuzione stagno 12 moduli IP65	L.V.			29/09/2025

ELETTROCANALI S.p.a.
Via Gen. C.A. Dalla Chiesa, 19
Scanzorosciate (BG)

QUESTO DOCUMENTO NON PUO' ESSERE UTILIZZATO IN ALCUN MODO DA TERZI SENZA PREVENTIVA AUTORIZZAZIONE.
This document cannot be used by others for any purpose, without prior written consent

CODICE IDENTIFICAZIONE – Description code

COMM.–Job	F	C	T	N°

FOGLIO Sheet | EM. Issue

TITOLO – Title

EC69024

IMPIANTO – Plant | DATA – Date | SCALA GRAFICA – Graphic scale | RIF. CLIENTE – Client ref.